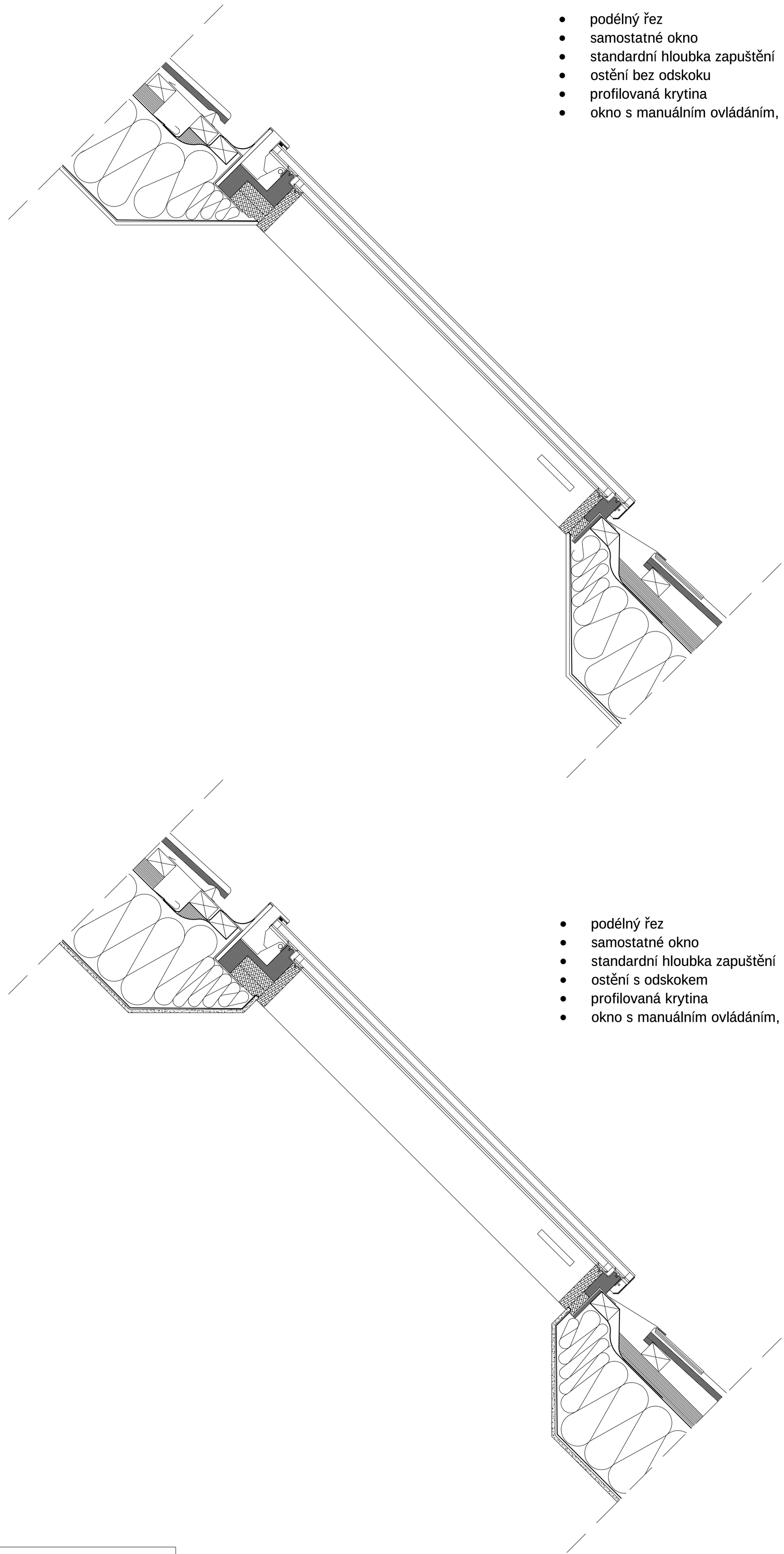

- podélný řez
- samostatné okno
- standardní hloubka zapuštění
- ostění bez odskoku
- profilovaná krytina
- okno s manuálním ovládáním, bez přípravy pro doplňky

- podélný řez
- samostatné okno
- standardní hloubka zapuštění
- ostění s odskokem
- profilovaná krytina
- okno s manuálním ovládáním, bez přípravy pro doplňky

WAPITI
STŘEŠNÍ OKNA

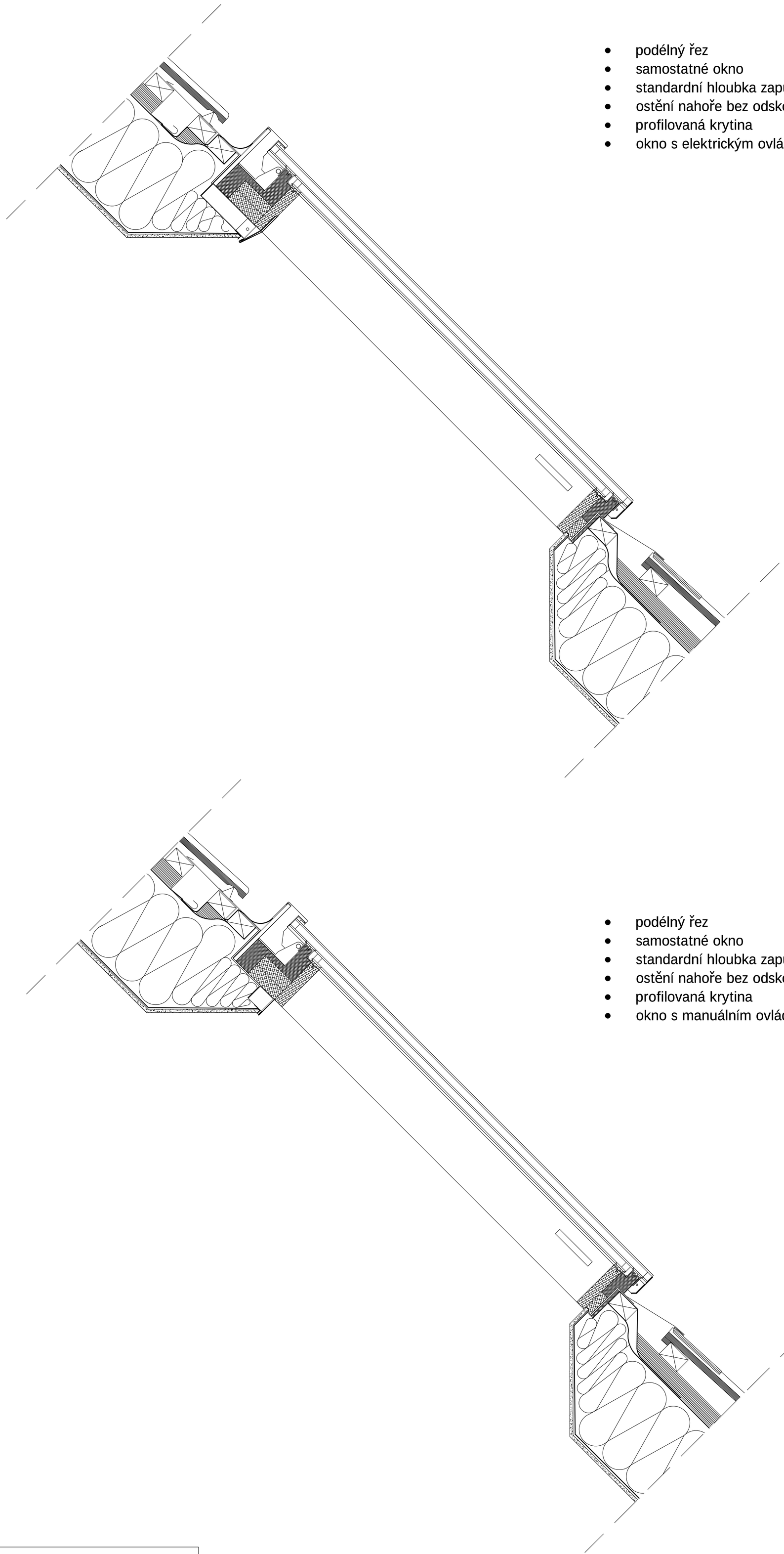

- podélný řez
- samostatné okno
- standardní hloubka zapuštění
- ostění nahoře bez odskoku, dole s odskokem
- profilovaná krytina
- okno s elektrickým ovládáním

- podélný řez
- samostatné okno
- standardní hloubka zapuštění
- ostění nahoře bez odskoku, dole s odskokem
- profilovaná krytina
- okno s manuálním ovládáním a přípravou na doplňky

WAPITI
STŘEŠNÍ OKNA

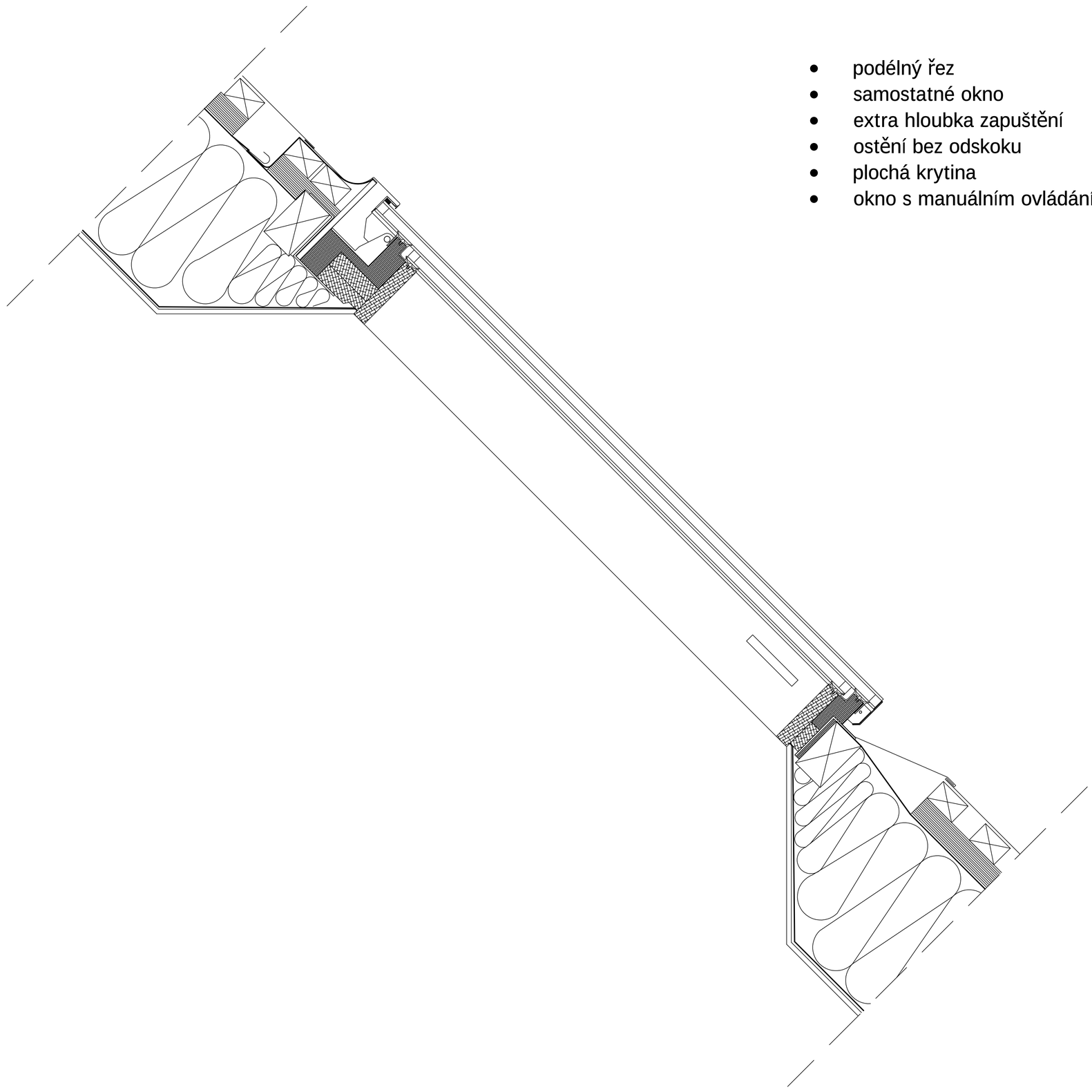

- podélný řez
- samostatné okno
- extra hloubka zapuštění
- ostění bez odskoku
- plochá krytina
- okno s manuálním ovládáním, bez přípravy pro doplňky

WAPITI
STŘEŠNÍ OKNA

- podélný řez
- kombinace oken nad sebou
- standardní hloubka zapuštění
- profilovaná krytina
- okna s manuálním ovládáním, bez přípravy pro doplňky

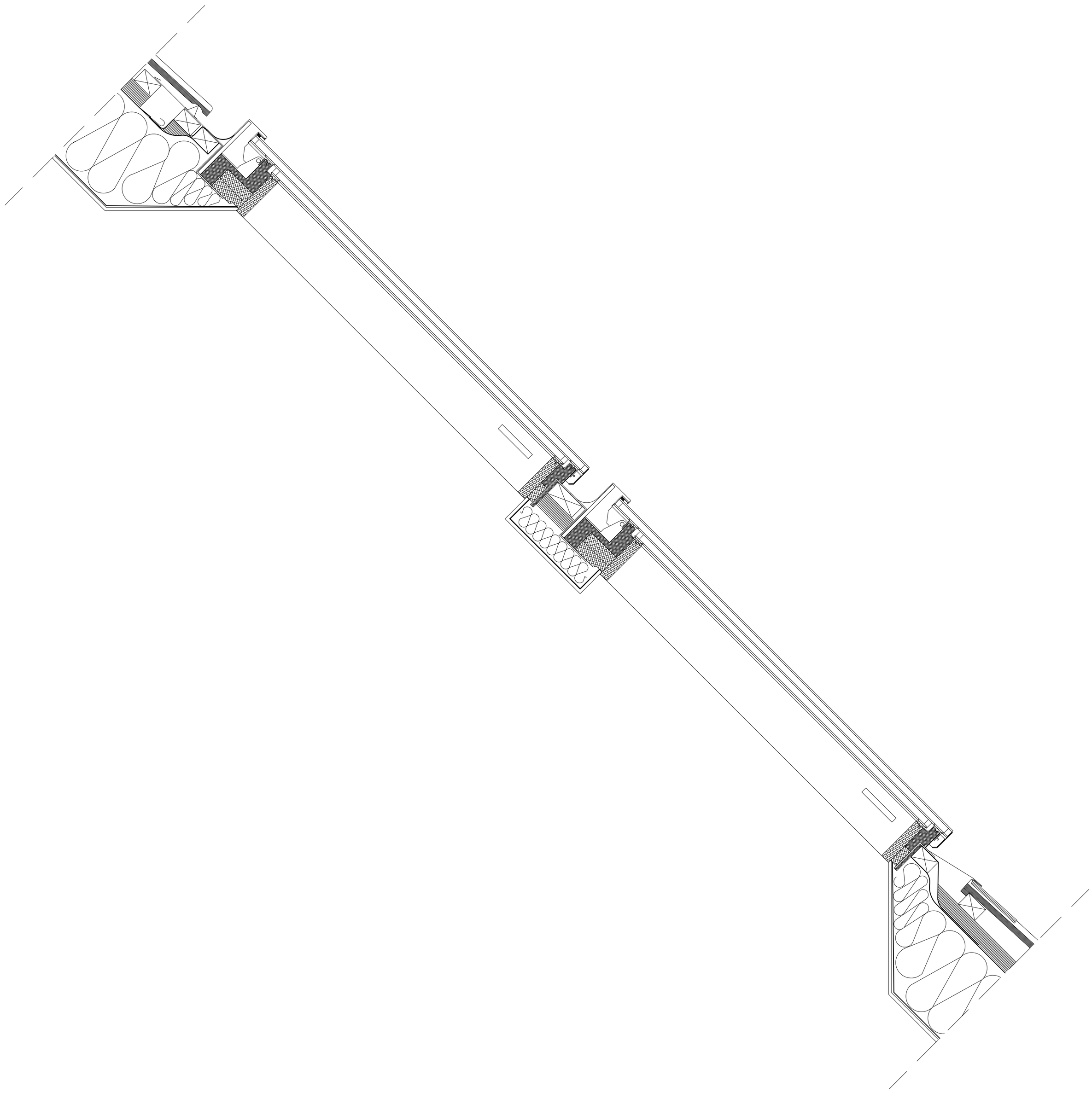

WAPITI
STŘEŠNÍ OKNA

- podélný řez
- kombinace oken nad sebou
- extra hloubka zapuštění
- plochá krytina
- okna s manuálním ovládáním, bez přípravy pro doplňky

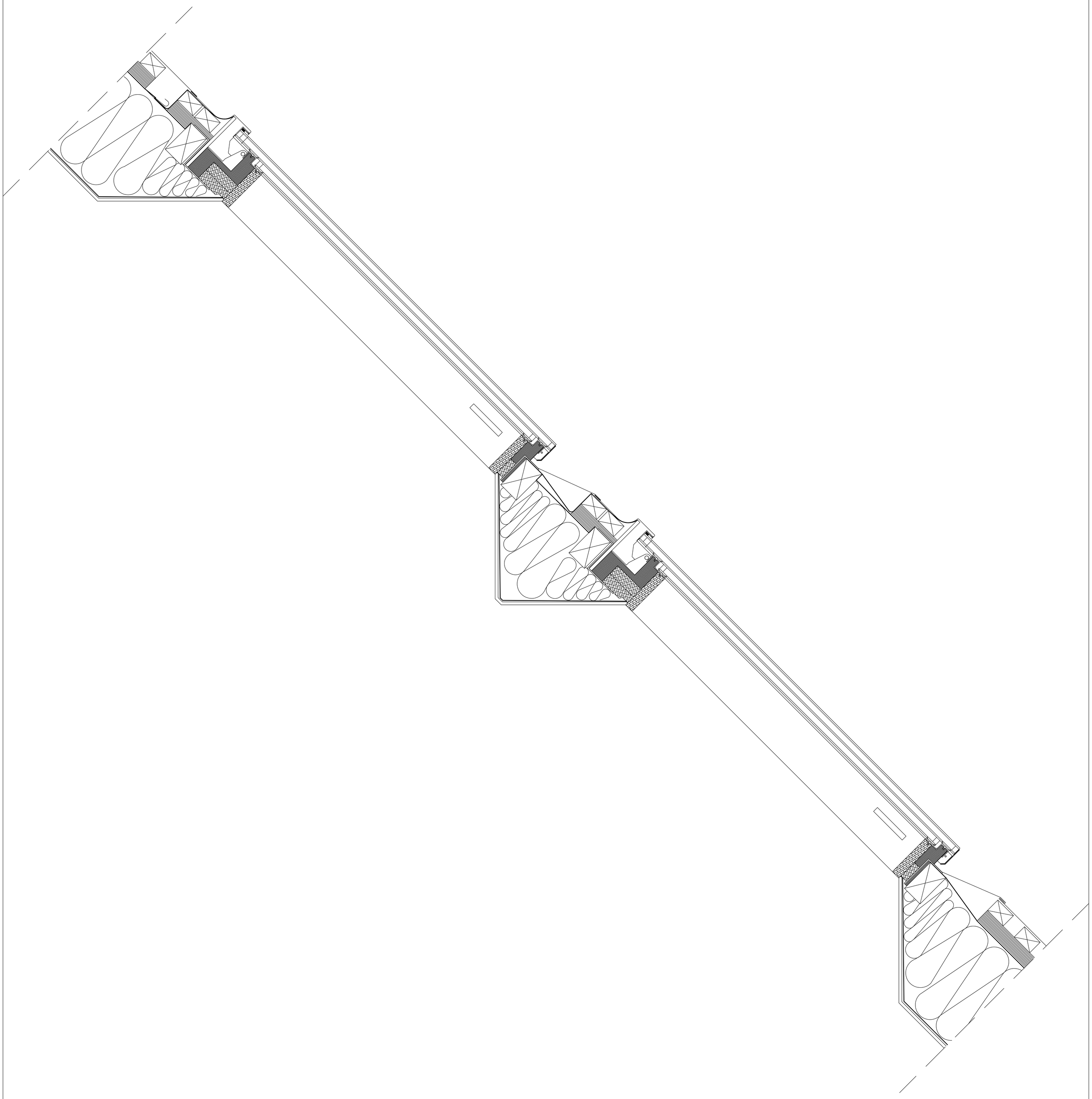

WAPITI
STŘEŠNÍ OKNA

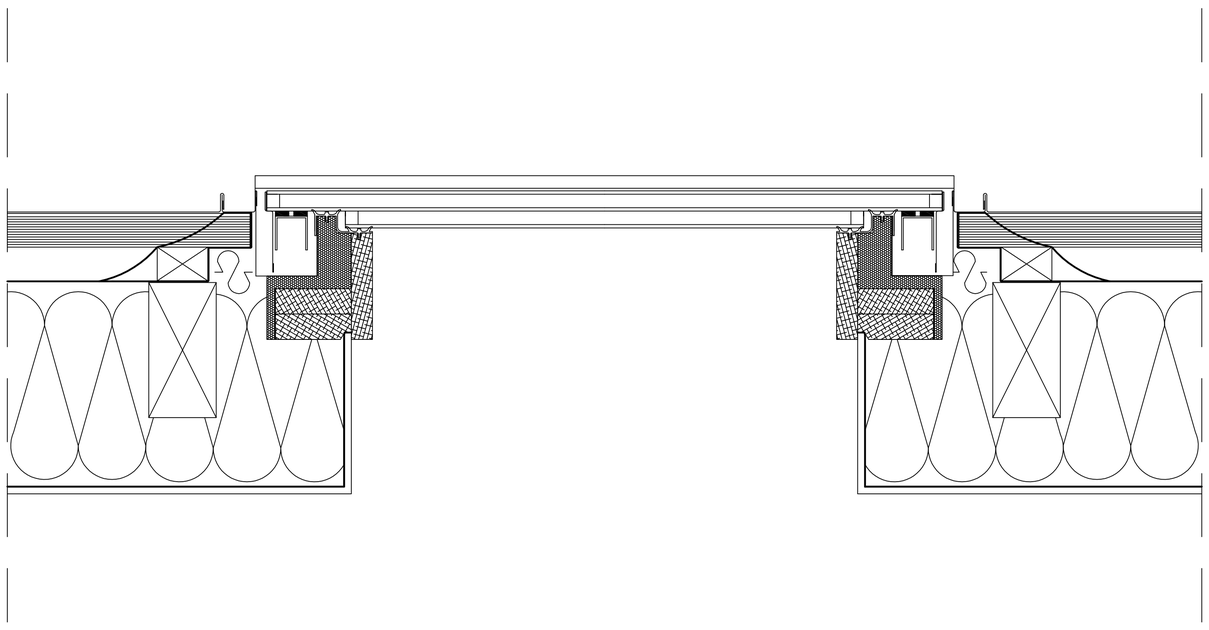

- příčný řez
- samostatné okno
- extra hloubka zapuštění
- kolmé ostění
- plochá krytina
- okno s manuálním ovládáním, bez přípravy pro doplňky

- příčný řez
- samostatné okno
- extra hloubka zapuštění
- šikmé ostění
- plochá krytina
- okno s manuálním ovládáním, bez přípravy pro doplňky

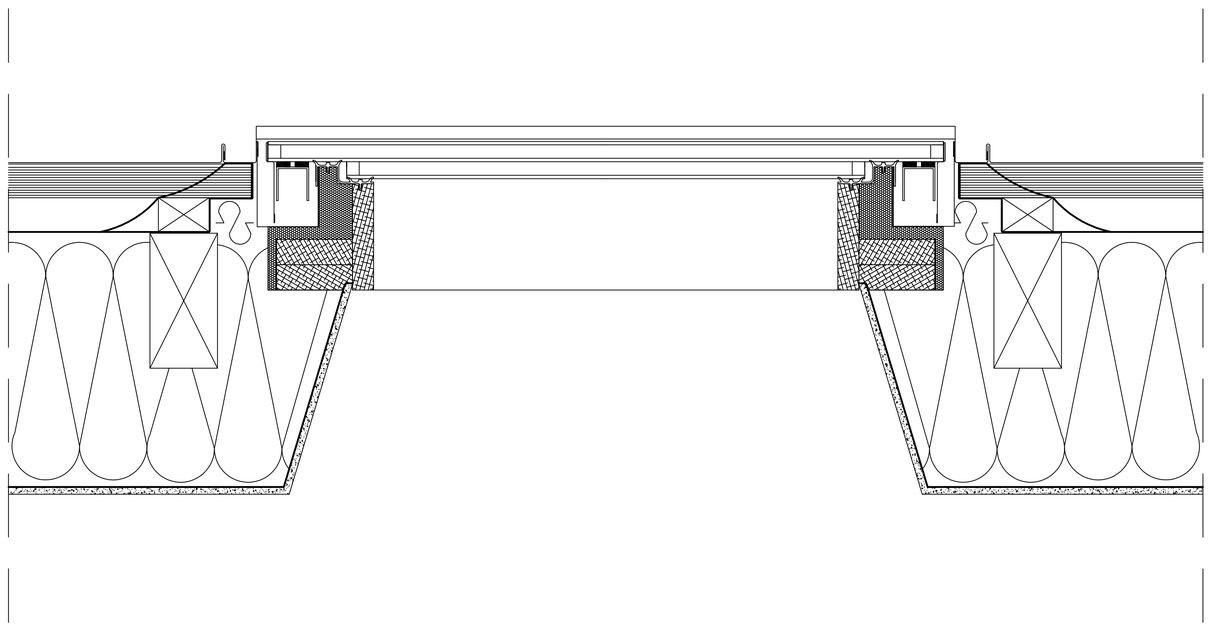

WAPITI
STŘEŠNÍ OKNA

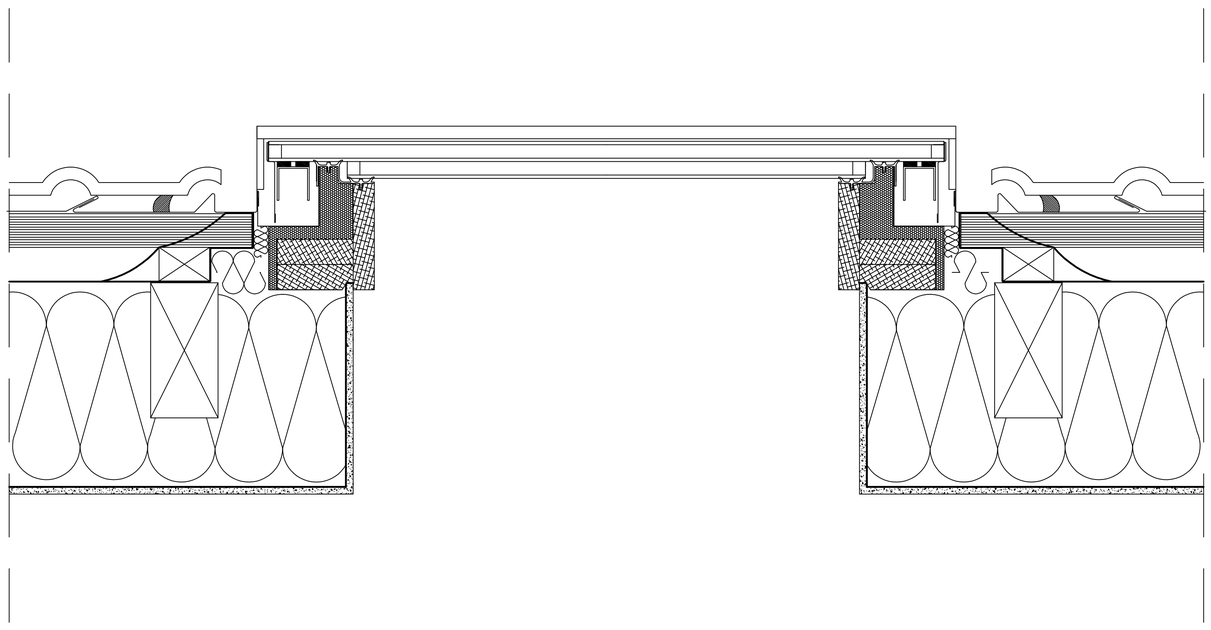

- příčný řez
- samostatné okno
- standardní hloubka zapuštění
- kolmé ostění
- profilovaná krytina
- okno s manuálním ovládáním, bez přípravy pro doplňky

- příčný řez
- samostatné okno
- standardní hloubka zapuštění
- šikmé ostění
- profilovaná krytina
- okno s manuálním ovládáním, bez přípravy pro doplňky

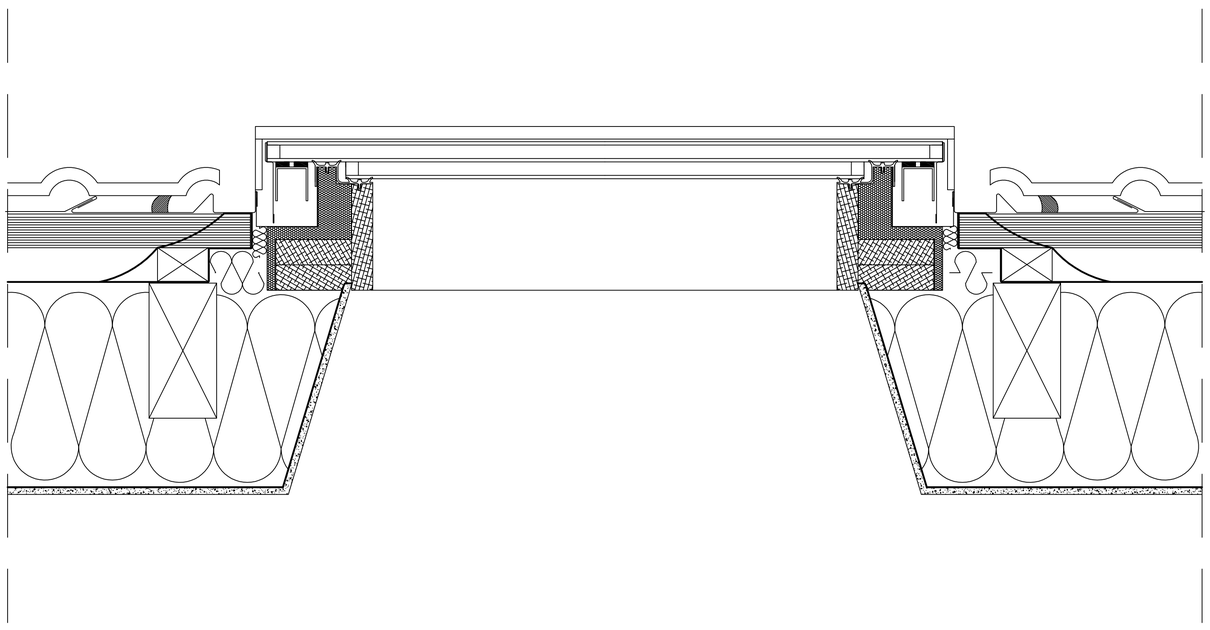

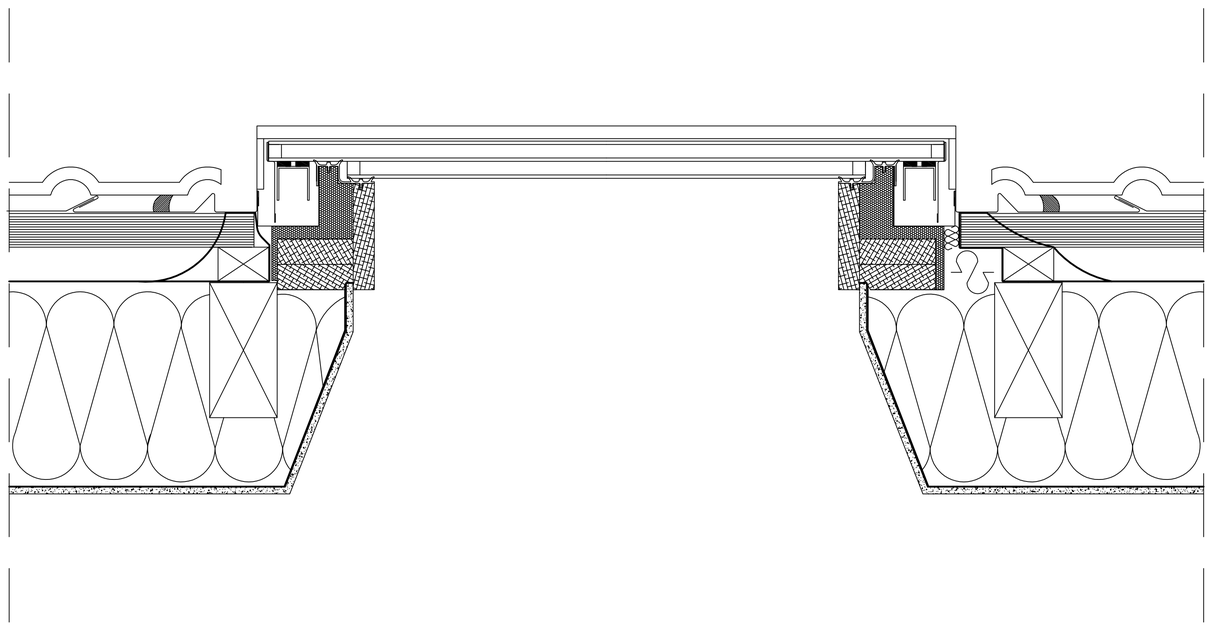

- příčný řez
- samostatné okno
- standardní hloubka zapuštění
- šikmé ostění s odskokem
- profilovaná krytina
- okno s manuálním ovládáním, bez přípravy pro doplňky

WAPITI
STŘEŠNÍ OKNA

- příčný řez
- kombinace oken vedle sebe
- extra hloubka zapuštění
- provedení bez středové krokve
- šikmé ostění
- plochá krytina
- okna s manuálním ovládáním, bez přípravy pro doplňky

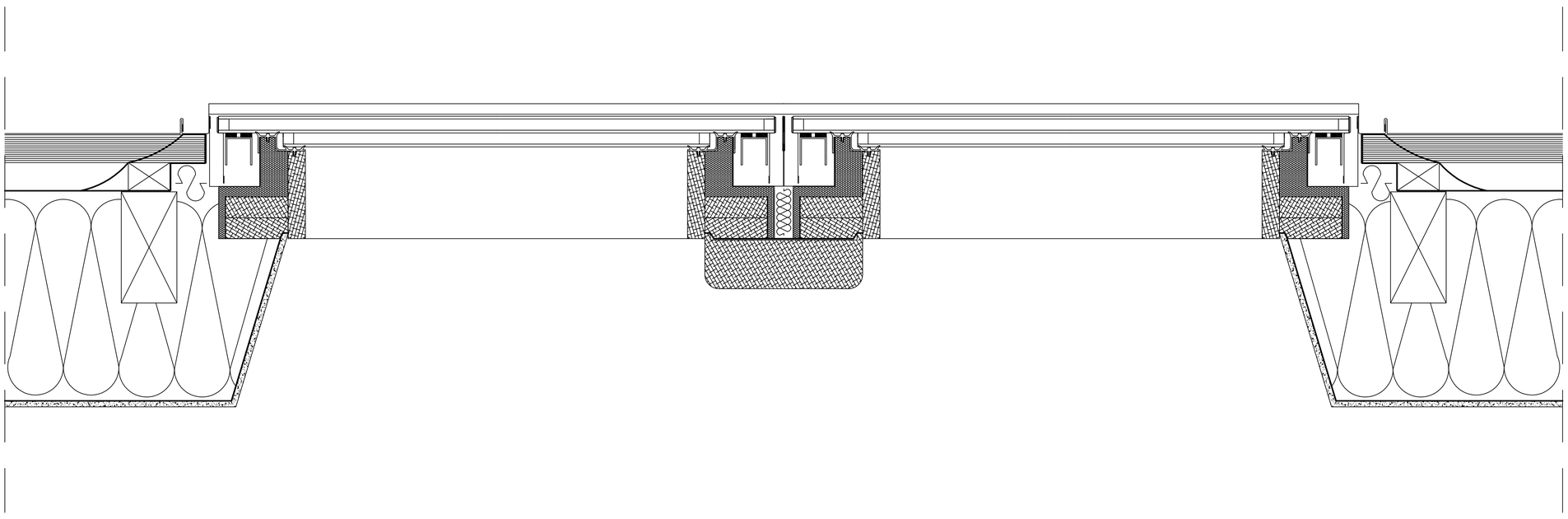

- příčný řez
- kombinace oken vedle sebe
- extra hloubka zapuštění
- provedení se středovou krokví mezi okny
- šikmé ostění
- plochá krytina
- okna s manuálním ovládáním, bez přípravy pro doplňky

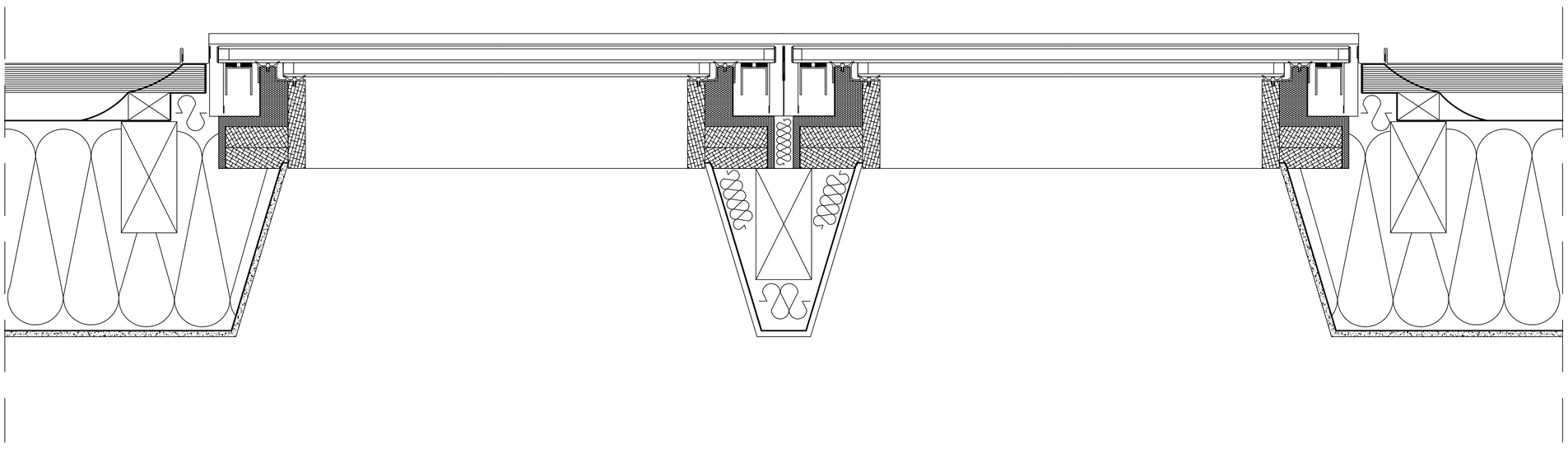

- příčný řez
- kombinace oken vedle sebe
- standardní hloubka zapuštění
- provedení se středovou krokví mezi okny
- šikmé ostění
- profilovaná krytina
- okna s manuálním ovládáním, bez přípravy pro doplňky

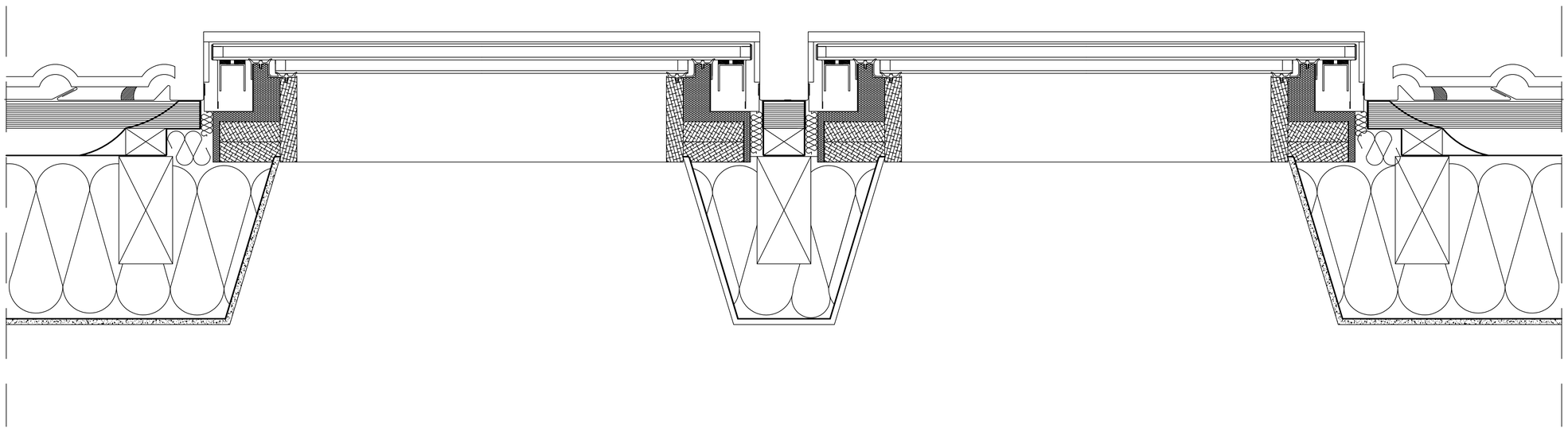

WAPITI
STŘEŠNÍ OKNA